Détecteur de mouvement - Professional Line

IS 345

DALI-2 APC - rond - faux-plafonds
EAN 4007841 080655
Réf. 080655

IS 345

DALI-2 APC - rond - faux-plafonds
EAN 4007841 080655
Réf. 080655

Schéma du circuit principal

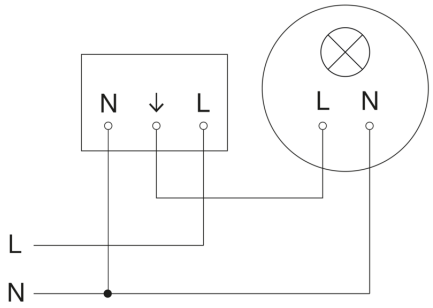
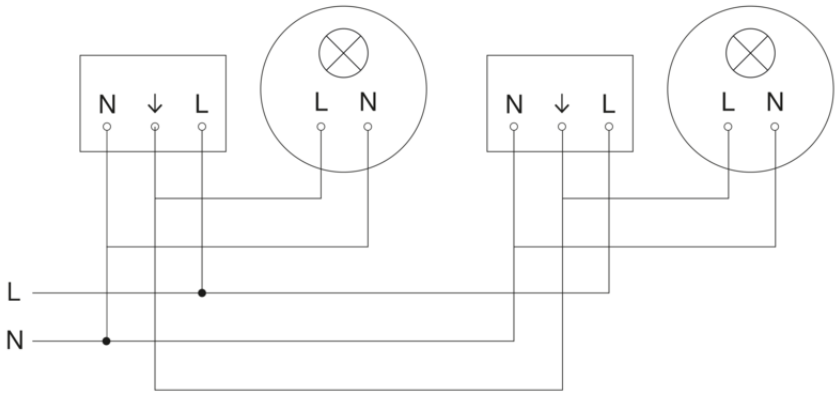
Schéma du circuit d´interconnexion maître/esclave